0 601 273 903

Issue / Stand } 00-10-18

Fig./Abb. 1

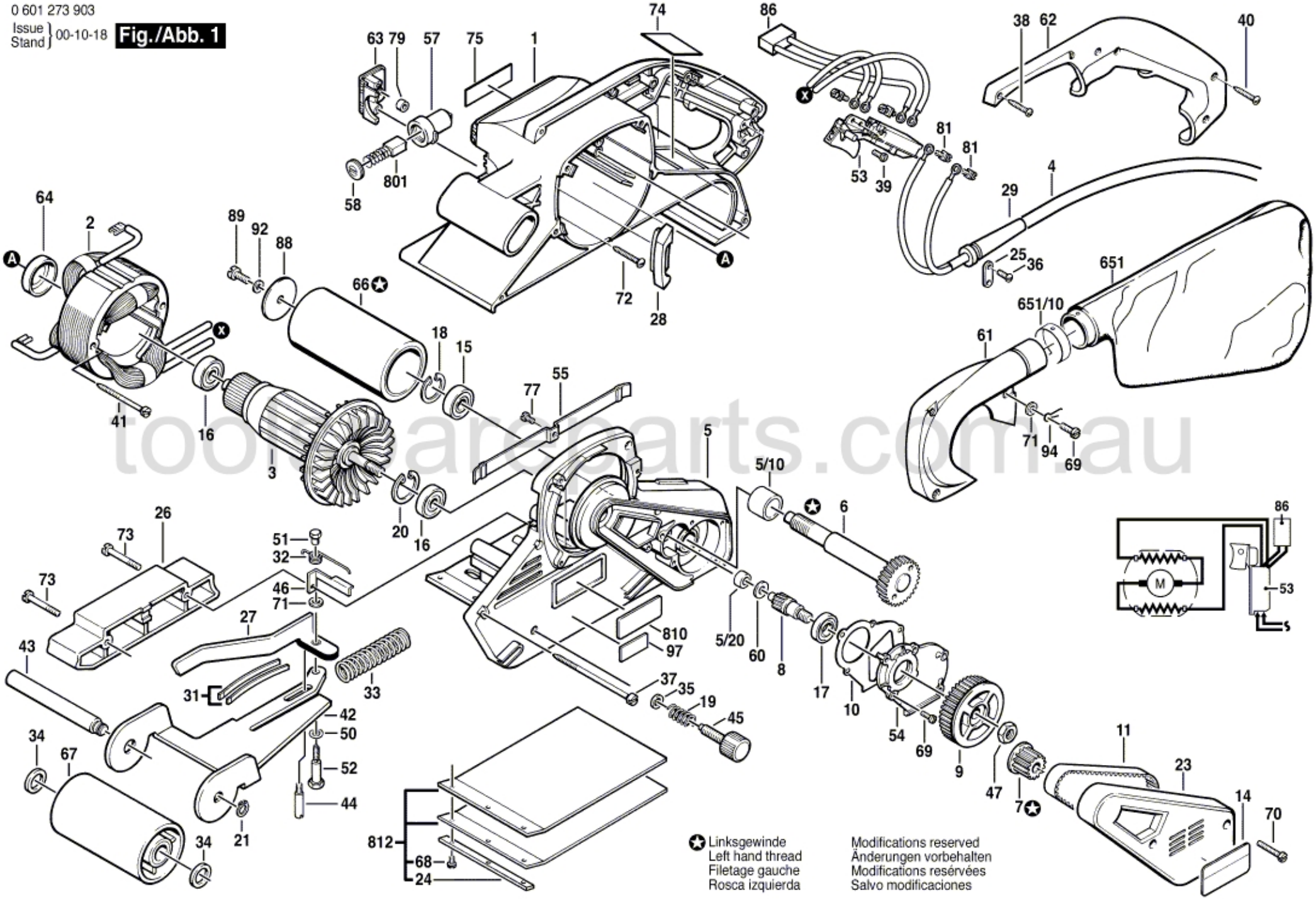

✪ Linksgewinde
Left hand thread
Filetage gauche
Rosca izquierda

Modifications reserved
Änderungen vorbehalten
Modifications resérvées
Salvo modificaciones

toolandparts.com.au